DETALLE 1: INSTALACIÓN CMP Y CELDA DESCARGADORA

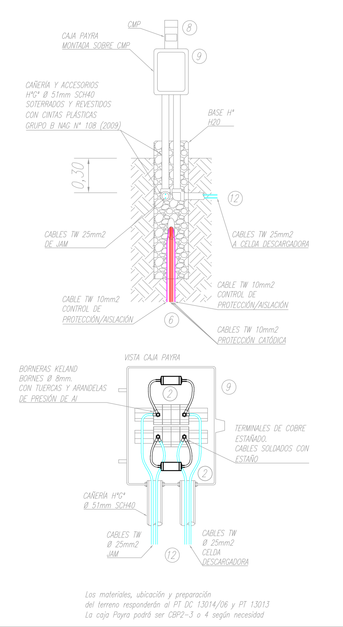

Los materiales, ubicación y preparación del terreno responderán al PT DC 13014/06 y PT 13013
La caja Payra podrá ser CBP2-3 ó 4 según necesidad

DETALLE 2: CONEXIONES EN TABLERO DE CMP

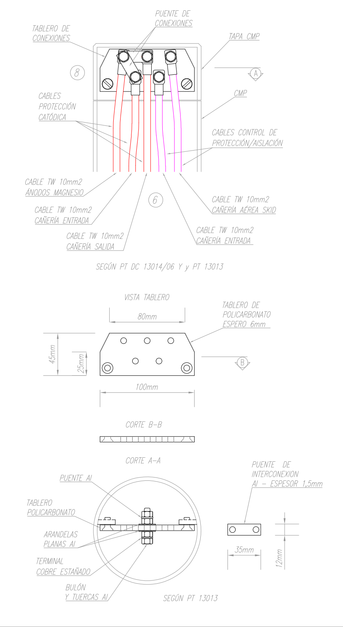

DETALLE 3: INSTALACIÓN ÁNODO MAGNESIO

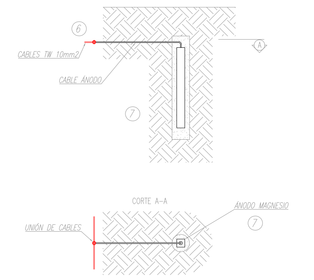

Los materiales, ubicación y preparación del terreno responderán al PT N° DGEZ. 0070. 0073 y a las ET/PA N° 282/05 y PA N° 175/2

DETALLE 4: INSTALACIÓN CABLES SOTERRADOS

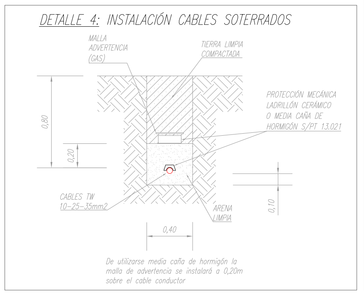

De utilizarse media caña de hormigón la malla de advertencia se instalará a 0.20m sobre el cable conductor

DETALLE 5: INSTALACIÓN CELDA DESCARGADORA

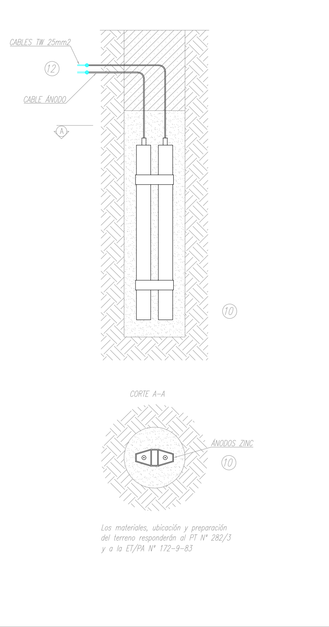

Los materiales, ubicación y preparación del terreno responderán a los especificaciones técnicas particulares de ECOGAS

DETALLE 6: INSTALACIÓN PAT

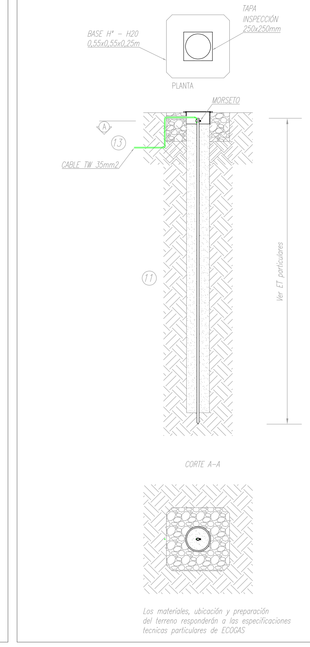

Los materiales, ubicación y preparación del terreno responderán a las especificaciones técnicas particulares de ECOGAS

DETALLE 7: INSTALACIÓN JAM

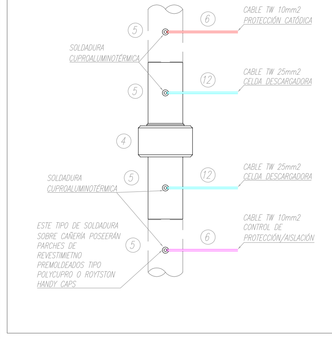

DETALLE 8: SELLADO ENTRE BRIDAS Y REVESTIMIENTO

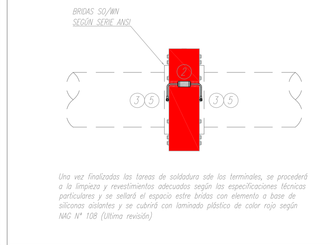

Una vez finalizadas las tareas de soldadura sobre los terminales, se procederá a la limpieza y revestimientos adecuados según las especificaciones técnicas particulares y se sellará el espacio entre brida con elemento a base de siliconas aislantes y se cubrirá con terminado plástico de color rojo según NAG N° 108 (Última revisión)

DETALLE 9: FIJACIÓN DE VIA DE CHISPA

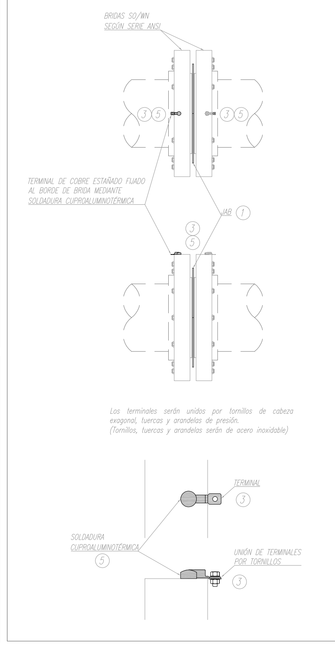

Los terminales serán unidos por tornillos de cabeza exagonal, tuercas y arandelas de presión. (Tornillos, tuercas y arandelas serán de acero inoxidable)

DETALLE 10: INSTALACIÓN JAB Y DESCARGADORES (Entrada y Salida de equipos y/o Skid) (Sin cable de control de protección/aislación de instalación aérea)

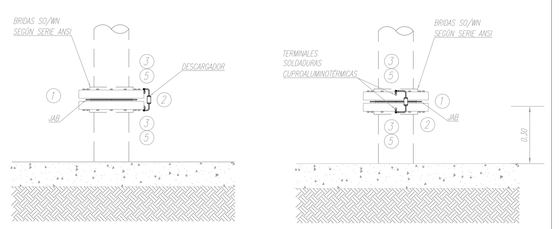

Los terminales serán unidos por tornillos de cabeza exagonal, tuercas y arandelas de presión. (Tornillos, tuercas y arandelas serán de acero inoxidable)

DETALLE 11: INSTALACIÓN JAB Y DESCARGADORES (Entrada y Salida de equipos y/o Skid) (Con cable de control de protección/aislación de instalación aérea)

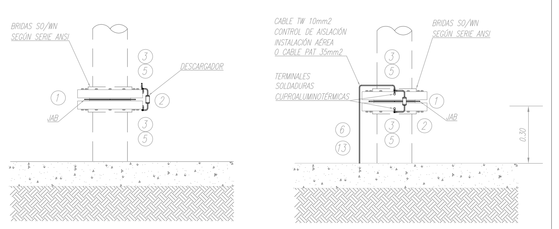

Los terminales serán unidos por tornillos de cabeza exagonal, tuercas y arandelas de presión. (Tornillos, tuercas y arandelas serán de acero inoxidable)

DETALLE 12: INSTALACIÓN JAB TRAMPA ESCRAPER

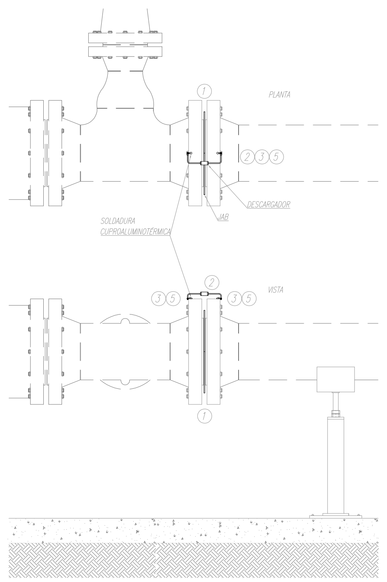

DETALLE 13: INSTALACIÓN CAJA PAYRA – GASODUCTOS (CONEXIONADO)

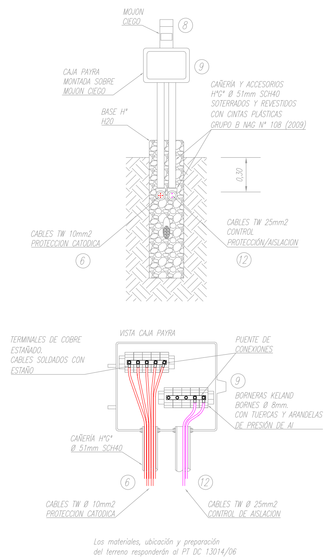

Los materiales, ubicación y preparación del terreno responderán al PT DC 13014/06
La caja Payra podrá ser CBP2-3 ó 4 según necesidad

DETALLE 14: INSTALACIÓN CAJA PAYRA – GASODUCTOS (CONEXIONADO CON CELDA DESCARGADORA)

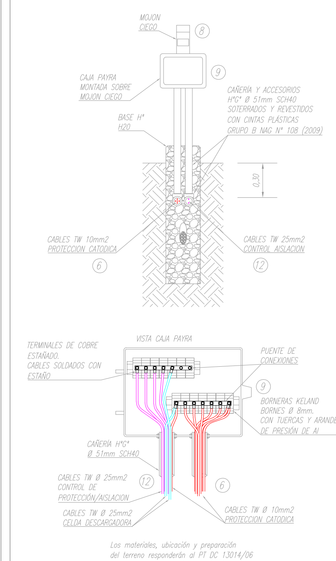

Los materiales, ubicación y preparación del terreno responderán al PT DC 13014/06
La caja Payra podrá ser CBP2-3 ó 4 según necesidad

DETALLE 15: INSTALACIÓN CAJA PAYRA – GASODUCTOS (CELDA DESCARGADORA)

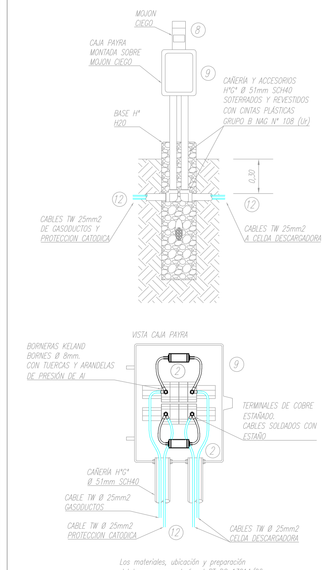

Los materiales, ubicación y preparación del terreno responderán al PT DC 13014/06
La caja Payra podrá ser CBP2-3 ó 4 según necesidad

DETALLE 16: INSTALACIÓN CAJA PAYRA – JAM GASODUCTOS (CELDA DESCARGADORA)

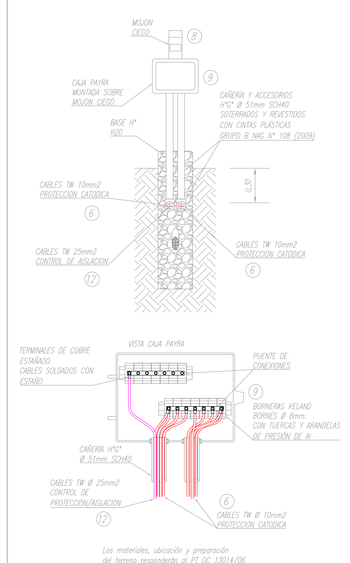

Los materiales, ubicación y preparación del terreno responderán al PT DC 13014/06
La caja Payra podrá ser CBP2-3 ó 4 según necesidad

NOTAS GENERALES:

- NOTA 8: Los empalmese entre conductores, o de los mismos con los bornes de las cajas de medición, se realizaran mediante manguitos o terminales tipo ojo respectivamente, confeccionados en cobre estañado y utilizando la medida que corresponda para cada sección de los conductores y los bornes. En ambos casos se aplicará soldadura de estaño rellenando por completo el espacio libre que deje el conductor dentro del alojamiento. Bajo ningún punto de vista se aceptarán vinculaciones tipo identada. En el caso de empalmes con manguitos, los mismos se aislarán eléctricamente mediante la utilización de tubos termocontrables de alto contenido de resinas adecuadas a tal fin.

NOTAS GENERALES:

- NOTA 9: Toda soldadura con estaño deberá asegurar el correcto precalentamiento tanto del conductor como del terminal o manguito, al punto que el material de aporte fluya al contacto con los mismos. Se deberán utilizar soplletes o gas de llama adecuada, con las medidas de seguridad correspondiente, y evitando el degradamiento de la cobertura del conductor eléctrico, la que deberá permanecer intacta hasta el borde del terminal.
- NOTA 10: Planos Tipos / Especificaciones Técnicas: PT13013/ PT13014/ PT13015/ PT13016/ PT13021 /ET–202 (GDE)

REFERENCIA GENERALES	
SÍMBOLOS	DESCRIPCIÓN
	Junta Aislante Monobllóc (JAM)
	Junta Aislante en Bridas (JAB)
CMP	CMP "n" Punto (Tipo Cobad/Urbano CMP-U)
	Ánodo de sacrificio de Magnesio
CBPn	CBPn (Caja de Conexiones tipo Payra)
	Cabla Descargadora (Ánodos de Zinc)
	Puesta a Tierra
	Vía de Chispas (Descargador)
	Cableado de Protección Contra Sobretensión
	Cableado para Protección Catódica
	Cableado para control de protección/aislación
	Cableado de Puesta a Tierra
	Soldadura Cuproaluminotérmica

DOCUMENTOS DE REFERENCIA	
N° DE DOCUMENTO	DESCRIPCIÓN
PT 10.060_ Rev. 04 –Lámina 1	Notas Generales.
PT 10.060_ Rev. 04 –Lámina 2	Mampostería encadenada armada de ladrillo cerámico macizo, zona sísmica 1 y 2.
PT 10.060_ Rev. 04 –Lámina 3	Mampostería encadenada armada de ladrillo cerámico macizo, zona sísmica 3 y 4.
PT 10.060_ Rev. 04 –Lámina 4	Mampostería encadenada armada de ladr. hueco cerámico y bloque de H° port. zona sísmica 1 y 2.
PT 10.060_ Rev. 04 –Lámina 5	Mampostería encadenada armada de ladr. hueco cerámico y bloque de H° port. zona sísmica 3 y 4.
PT 10.060_ Rev. 04 –Lámina 6	Paneles de hormigón prefabricado de 20cm de espesor, zona sísmica 1, 2, 3 y 4.
PT 10.060_ Rev. 04 –Lámina 7	Estructura de techos – detalles constructivos.
PT 10.060_ Rev. 04 –Lámina 8	Carpintería metálica.
PT 10.060_ Rev. 04 –Lámina 9	Plano de estructuras y detalles constructivos – Planta con muro si Fig. 1 NAG 148.
PT 10.060_ Rev. 04 –Lámina 10	Carpintería metálica – Planta con muro si Fig. 1 NAG 148.
PT 10.060_ Rev. 04 –Lámina 11	Clasificación de áreas de seguridad para instalación eléctrica – Tipología 3 – Planta en recinto.
PT 10.060_ Rev. 04 –Lámina 12	Instalación eléctrica – Tipología 3 – Planta en recinto.
PT 10.060_ Rev. 04 –Lámina 13	Detalles generales para Instalaciones eléctricas.
PT 10.060_ Rev. 04 –Lámina 14	Clasificación de áreas de seguridad para instalación eléctrica – Tipología 2 – Planta con muro.
PT 10.060_ Rev. 04 –Lámina 15	Instalación eléctrica con artefactos de iluminación estanco – Tipología 2 – Planta con muro.
PT 10.060_ Rev. 04 –Lámina 16	Instalación eléctrica con artefactos de iluminación APE – Tipología 2 – Planta con muro.
PT 10.060_ Rev. 04 –Lámina 17	Clasificación de áreas de seguridad para instalación eléctrica – Tipología 1 – Planta aérea.
PT 10.060_ Rev. 04 –Lámina 18	Instalación eléctrica con artefactos de iluminación estanco – Tipología 1 – Planta aérea.
PT 10.060_ Rev. 04 –Lámina 19	Instalación eléctrica con artefactos de iluminación APE – Tipología 1 – Planta aérea.
PT 10.060_ Rev. 04 –Lámina 20	Sistema de puesta a tierra para Instalación eléctrica – Tipología 1 – Planta aérea.
PT 10.060_ Rev. 04 –Lámina 25	Protección Catódica – Tipología 3 – Planta en recinto.
PT 10.060_ Rev. 04 –Lámina 26	Protección Catódica – Tipología 2 – Planta con muro.
PT 10.060_ Rev. 04 –Lámina 27	Protección Catódica – Tipología 1 – Planta aérea.
ET 02 / 02	Esp. Técnica General: Otras Válvas para Planta de Separación, Medición, Reductoras de Presión y de Distribución.

NOTAS GENERALES:

- NOTA 1: El presente plano incluye los lineamientos generales para la ejecución de las obras. La empresa contratista deberá presentar Memoria Descriptiva Técnica y de verificación y el Proyecto Constructivo de Protección Anticorrosiva, Catódica y Aislante.
- NOTA 2: Protección aislante cañerías soterradas: GRUPO G4 según NAG N°108 (Última revisión), con parches GRUPO H con base epoxi.
- NOTA 3: Todos los materiales de Protección Catódica a instalar deberán ser aprobados por el sector de Control de Calidad perteneciente a la Distribuidora de Gas Cuyana S.A.–
- NOTA 4: Puestas a tierra: Responderán a exigencias de seguridad, normativas y especificaciones técnicas de ECOGAS y su resistencia de contacto no será superior a 5 Ohm. Deberán ubicarse a > 3,00m de las instalaciones soterradas.
- NOTA 5: Se efectuará la PAE (Prueba de Aislación Eléctrica) según Especificación Técnica de esta Empresa, verificar y eliminar los posibles interferencias a los gasoductos existentes, previa a la PAE.
- NOTA 6: Las instalaciones responderán a las Normas NAG N° 100, NAG N° 108, Especificación Técnica y demás normativas de aplicación emanadas por esta Licenciataria.
- NOTA 7: La ubicación de los CMP no interferirá con la circulación de vehículos y personal derivada de la operación y mantenimiento propios de las instalaciones.

13	CABLE UNIPOLAR FLEXIBLE, V/A, AISLACIÓN 1.000 V, SECCIÓN 35 mm2	ET/PA N° 202	ET/PA N° 202	gl
12	CABLE UNIPOLAR FLEXIBLE, TIPO TW, AISLACIÓN 1.000 V, SECCIÓN 25 mm2	ET/PA N° 202	ET/PA N° 202	gl
11	JABALINA Cu ELECTROLÍTICO Ø3/4 x 3,00 m S/PT 10.060 – LÁMINA 13	–	IRAM 2309	
10	ANODO DE ZINC 27 Kg	ET/PA N° 282 ET/PA N° 175/9-B3	ET/PA N° 282 ET/PA N° 175/9-B3	gl
9	CAJA DE CONEXIONES PAYRA, MODELO (CBPn)	–	–	gl
8	CAJA DE MEDICIÓN PERMANENTE (CMPn)	PT 15.013–15.014	PT 15.013–15.014	gl
7	ANODO DE MAGNESIO ALTO POTENCIAL 4 Kg	ET/PA N° 175–2 ET/PA N° 182–03	ET/PA N° 175–2 ET/PA N° 182–03	gl
6	CABLE UNIPOLAR FLEXIBLE, TIPO TW, AISLACIÓN 1.000 V, SECCIÓN 10 mm2	ET/PA N° 202	ET/PA N° 202	gl
5	SOLDADURA CUPROALUMINOTÉRMICA Y REVESTIMIENTO DE LA ZONA AFECTADA	–	IRAM 2315	gl
4	CAJA DE CONEXIONES PAYRA, MODELO (CBPn)	–	–	gl
4	JUNTA AISLANTE MONOLÍTICA (JAM), DIÁMETRO, SERIE	API 5L C'B	A7	gl
3	FIJACIÓN VÍA CHISPAS (DESCARGADOR)	–	–	gl
2	VÍA CHISPAS (DESCARGADOR) MP SRL – MODELO EDP 100 O SIMILAR	–	IEC 62051	gl
1	JUNTA AISLANTE DIELÉCTRICA ENTRE BRIDAS (JAB) PROTOX, DIÁMETRO SALIDA, SERIE	–	–	gl
N°	Denominación	Material	Norma / Especif.	Cantidad

Lista de Materiales

En planos de Proy. Construc. dejar este espacio para Sellos:

N°	Modificación	Fecha	Vence	Revisor
03				
02				
01				

DISTRIBUIDORA DE GAS CUYANA S.A.
DISTRIBUIDORA DE GAS DEL CENTRO S.A.

ECOGAS
GING / Estudios y Proyectos

Obra: PROYECTO CIVIL DE CABINA PARA PRP, SEPARACIÓN, MEDICIÓN Y ODORIZACIÓN
Lugar: PROV. MENDOZA, SAN JUAN, SAN LUIS

Parte: PLANO TIPO DE DETALLES GENERALES PROTECCIÓN CATÓDICA TIPOLOGÍA 1–2–3

Fecha: 15/12/20	Esc.: Indicados	Reempl.: –	C.Op.: –	Tipo: T	Clase: P		
Venc.: –	Form.: A2x3	Revisor: EYP	N°: PT 10.060	Lámina: 28 de 28	Rev.: 1		

DIMENSIÓN DE LA LÁMINA: HOJA A2 X 3 (594X1261)
PT 10.060_Rev. 04